FlexFilter

Dépoussiéreur modulaire

Dépoussiéreur avec filtration en deux étapes. Entrée centrale avec réducteur de vitesse. Décolmatage entièrement automatique. Peut facilement être équipé d'une grande multitude de substances filtrantes, récipients, systèmes de vidage, panneaux anti-explosion etc. Équipé de série avec des sacs circulaires en polypropylène.

Nom du produit	FlexFilter
Classe de protection	IP65 (cleaning valve) Painting: ISO 12944, class C2M
Exigences relatives à l'air comprimé	6 - 10 bar (sec)
Consommation d'air comprimé	0,6 Nl / impulsion de nettoyage (intermittente 700 NL / min)
Installation	Extérieur, Intérieur
Matériel	Tôle Métal
Méthode de décolmatage	Inversion de flux
Application	Poussière, Granulé, Abrasif, Fumée
Volume du seau (l)	70 (par filtre)
Surface filtrante (m²)	12 (par filtre)
Capacité (débit max m3/h)	Simple 1600 Simple RF 1800 Double 3200
Operating Temperature	Air ambiant -20 à +40 deg. C. (Avec antigel dans l'air comprimé) Air de process max +60 Deg. C.
Type de filtre	Filtre à manche
Note	Avec filtration à flux inversé

Granulé Abrasif Fumée Poussière

This content is protected under copyright law, furnished for informational use only, and subject to change without notice. © Nederman Holding AB

FlexFilter

[image]	Nom de la fiche technique	Nombre d'éléments filtrants	Média filtrant	Poids (kg)	[model]
	FlexFilter simple	1	Polypropylene (Standard) Class M according to EN 60335-2-69	195	40118600
	FlexFilter simple RF	1	PTFE Class M according to EN 60335-2-69	215	40118601*
	FlexFilter simple avec vidage automatisé de la poubelle et du support haut	1	Polypropylene (Standard) Class M according to EN 60335-2-69	302	40118604
	FlexFilter twin	2	Polypropylene (Standard) Class M according to EN 60335-2-69	367	40118605
	FlexFilter twin RF	2	PTFE Class M according to EN 60335-2-69	375	40118606*
	FlexFilter simple Cyclone		None	188	40118618

**Avec filtration à flux inversé*

This content is protected under copyright law, furnished for informational use only, and subject to change without notice. © Nederman Holding AB

FlexFilter

	[accessory]	[partno]
	Module boîtier A standard	40118020
	Module supérieur A	40118510
	Module de filtrage insert cyclone	40119751
	Fire alarm complete.	40116540
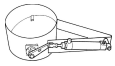	TVS200 DA	40117640
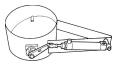	TVS200 NC	40117650
	Racc. filtre de contrôle	40376897
	Racc. filtre de contrôle HEPA	40376898
	Commutateur de pression diff. 3-15 kPa NC	40375273
	Conduite de raccordement	40117630
	Bag filter, sparepart	40119850
	HVCP 37kW Std Insight EU - IoT ready	40124522
	HVCP 45kW Std Insight EU - IoT ready	40124521
	HVCP 45kW Std - IoT upgradeable	40124523
	HVCP 55kW Std - IoT upgradeable	40124526
	HVCP 37kW Std - IoT upgradeable	40124524
	Bag filter PTFE sparepart	40119860
	Alarme de niveau poubelle / Indicateur de niveau poubelle. BLI 10-40 VCD compl.	40780710

This content is protected under copyright law, furnished for informational use only, and subject to change without notice. © Nederman Holding AB

FlexFilter

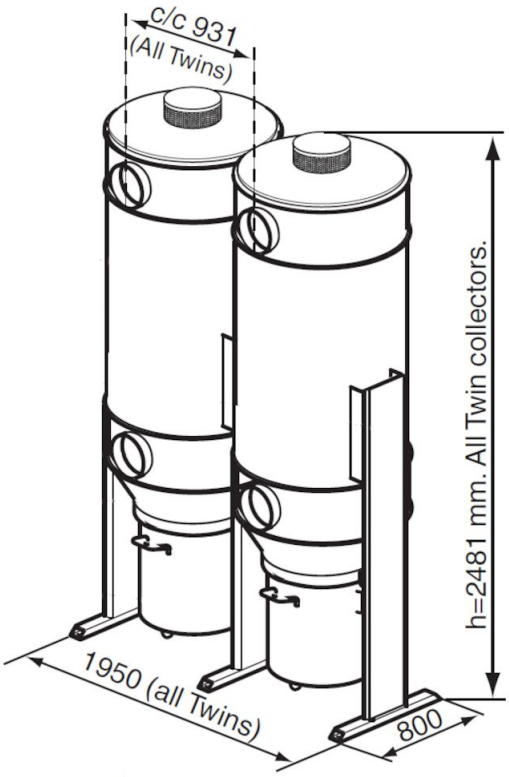

This content is protected under copyright law, furnished for informational use only, and subject to change without notice. © Nederman Holding AB

FlexFilter

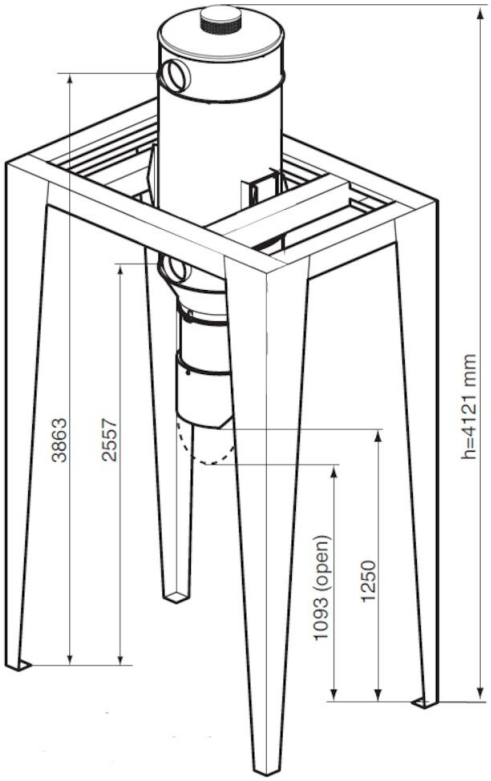

This content is protected under copyright law, furnished for informational use only, and subject to change without notice. © Nederman Holding AB

FlexFilter

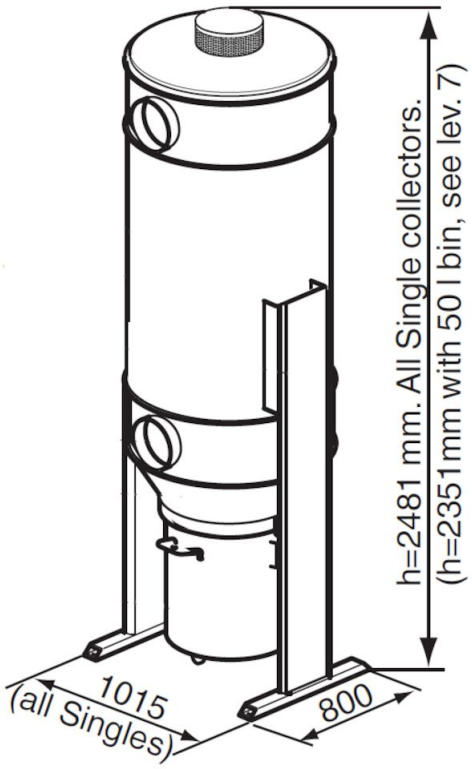

This content is protected under copyright law, furnished for informational use only, and subject to change without notice. © Nederman Holding AB