FilterBox Hygiene 10A

Automatische reiniging voor licht tot middelzware stof- en rooktoepassingen in hygiënische werkomgevingen

De FilterBox Hygiëne 10A is uitgevoerd met een N24 ventilator, welke voor een maximale afzuigcapaciteit zorgt van 1.000 m³ per uur. Een geïntegreerde geluiddemper vermindert het geluid van de ventilator en de uitblaas. Bij dit model wordt het filter automatisch gereinigd door middel van een geavanceerd filtersysteem, welke automatisch in werking treedt als de afzuigcapaciteit te laag is. De FilterBox Hygiëne 10A is zowel mobiel als stationair leverbaar. Extra bescherming tegen schadelijke deeltjes is mogelijk door gebruik te maken van een HEPA filter.

- Gebruiksvriendelijk en superieure filterreiniging, mechanisch en of pneumatisch voor een langere levensduur van het filter
- Uitgangspositie kan eenvoudig 120 graden worden aangepast voor een optimale geleiding van de slang
- Stofvrij vervangen van het filter en het ledigen van de opvangbak

Product naam	FilterBox Hygiene 10A
Geluidsniveau (db(A))	66 dB(A)
Beschermingsklasse	IP 54
Filter efficiëntie (%)	99
Persluchtgebruik	DIN ISO 8573-1, klasse 5/5/4 (7 bar)
Installatie	Binnen
Materiaal	Behuizing in rotatiegegoten kunststof
Volume opvangbak (l)	15
Diameter afzuigslang (mm)	160
Luchtstroom (m³/per uur)	1000
Filteroppervlakte (m²)	13

CE

This content is protected under copyright law, furnished for informational use only, and subject to change without notice. © Nederman Holding AB

FilterBox Hygiene 10A

This content is protected under copyright law, furnished for informational use only, and subject to change without notice. © Nederman Holding AB

FilterBox Hygiene 10A

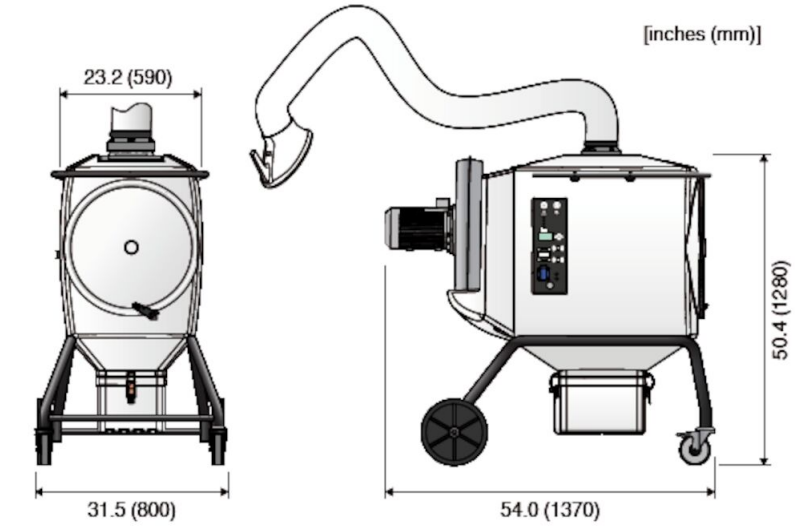

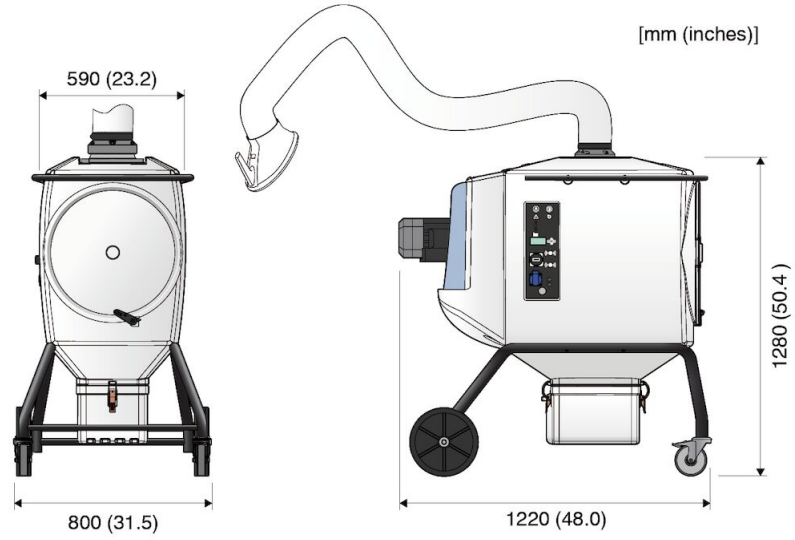

Mobile FilterBox Hygiene 10A

This content is protected under copyright law, furnished for informational use only, and subject to change without notice. © Nederman Holding AB

FilterBox Hygiene 10A

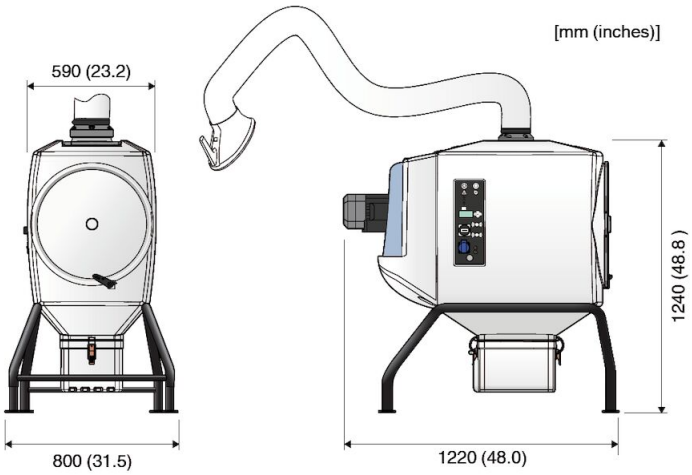

Floor mounted FilterBox Hygiene 10A

This content is protected under copyright law, furnished for informational use only, and subject to change without notice. © Nederman Holding AB