FMK Kassettenfilter

Modular aufgebauter Kassettenfilter, entwickelt für den Dauerbetrieb in der industriellen Prozessfiltration und für Staubsammelanwendungen

Die FMK25 Baureihe ist ein Umkehrstrahl-Kassettenstaubsammler. Sie wurde entwickelt für den Dauerbetrieb in der industriellen Prozessfiltration und für Staubsammelanwendungen. Der FMK-Staubsammler mit unseren bewährten Nadelfilz-Kassetten ist dank der vorderen Wartungstüren einfach instand zu halten. Die Kassette bietet reichlich Filterfläche und hält länger als eine Patrone. Filterkassettenmaterialien sind für die meisten Anwendungen erhältlich, abhängig von Staubtyp, Staublast und den Anforderungen hinsichtlich der Effizienz.

Luftmengenbereich: 1.700 bis 10.000 m3/h

Robuste verzinkte Stahlkonstruktion
Witterungsbeständig für die Aufstellung im Freien.
Integrierte Vorabscheidungskammer
Wartungszugriff von Vorne
Effizientes Querstrom-/nach unten gerichtetes Eintrittluftmuster
Großes Sortiment integrierter oder externer Ventilatoren

Eintritt- und Austrittabmessungen: 160, 250, 315, 400, 500 oder 560 mm.

Messdaten Differenzdruck und Reinigungssystemsteuerung: DFC-8M, Energieversorgung 230 V – 50 Hz, 110V - 60 Hz.

- Schüttguttransport – Fördern, Überprüfen, Sieben, Mischen, Behälter-/Siloentlüftung
- Für Baumaterialien Hersteller und Vertrieb
- Prozesse mit leichter oder mittlerer Staubladung

Produktname	FMK Kassettenfilter
Installation	im Freien, im Gebäude
Material	Verzinktes Stahlblechgehäuse (2 mm)
Geeignet für explosionsfähigen Staub	True
Filterreinigungsmethode	Impulsstrahl
Applikation	Rauche, Stäube
Volumen Staubbehälter (l)	50 oder 100 l oder ohne
Betriebstemperatur	- 20 bis 70 °C

Rauche Stäube

This content is protected under copyright law, furnished for informational use only, and subject to change without notice. © Nederman Holding AB

FMK Kassettenfilter

This content is protected under copyright law, furnished for informational use only, and subject to change without notice. © Nederman Holding AB

FMK Kassettenfilter

	Zubehör	Artikelnummer
	Dämpfer Typ NFUS3	5501395
	Auslaufbehälter 50 l mit Rädern	5501274
	Auslaufbehälter 50 l ohne Räder	5501273
	Auslaufbehälter 100 l mit Rädern	5501275
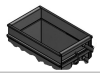	Adapter für Behälter mit Beutel	5505033
	Adapter für 50 l Behälter mit Beutel, inkl. Fitting	5505034
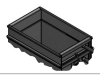	Adapter für 100 l Behälter mit Beutel, inkl. Fitting	5505035
	Einzel-Backpack für 4 Module	5509660
	Einzel-Backpack für 4 Module runder Eintritt von oben	5501138
	Einzel-Backpack für 8 Module runder Eintritt von oben, Position links	5501169
	Doppel-Backpack für 4 Module	5509661
	DUAL Schalldämpfer für FM600 SerienVentilator mit Luftgitter	5501813
	DUAL Schalldämpfer für FM6800 SerienVentilator mit Luftgitter	5501830
	DUAL Schalldämpfer für FM1000 SerienVentilator mit Luftgitter	5501854
	DUAL Schalldämpfer für FM600 SerienVentilator mit Luftgitter und Regenschutz	5501814
	DUAL Schalldämpfer für FM6800 SerienVentilator mit Luftgitter und Regenschutz	5501832
	DUAL Schalldämpfer für FM1000 SerienVentilator mit Luftgitter und Regenschutz	5501855
	DUAL Schalldämpfer für FM600 SerienVentilator mit angeflanschtem Auslass für den Kanalanschluss	5501815
	DUAL Schalldämpfer für FM6800 SerienVentilator mit angeflanschtem Auslass für den Kanalanschluss	5501833
	DUAL Schalldämpfer für FM1000 SerienVentilator mit angeflanschtem Auslass für den Kanalanschluss	5501856
	Isolationskasten für FM Drucktank, 2 Module	5501317
	Isolationskasten für FM Drucktank, 4 Module	5501318

This content is protected under copyright law, furnished for informational use only, and subject to change without notice. © Nederman Holding AB

FMK Kassettenfilter

Zubehör		Artikelnummer
	Isolationskasten für FM Drucktank, 6 Module	5501319
	Isolationskasten für FM Drucktank, 6 Module	5501320
	Füllstandsensor mit Signalleuchte, 230 V	5504475
	Kabelverschraubung M40 für Füllstandsensor	5512245
	Schalldämmhaube für FM600 Ventilator	5501783

This content is protected under copyright law, furnished for informational use only, and subject to change without notice. © Nederman Holding AB

FMK Kassettenfilter

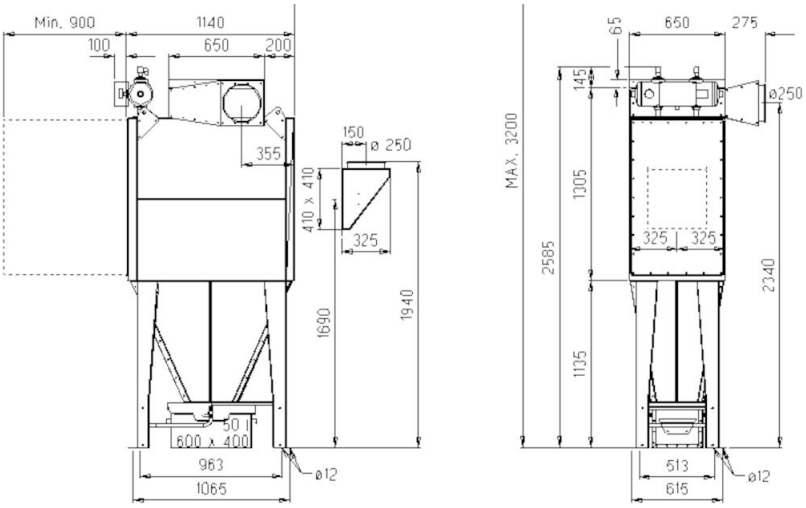

FMK(Z)25-2E Bin

All dimensions in mm.
If 50 liter bin with rollers, add 90 mm.
* 65 mm to be included at top mounted fan

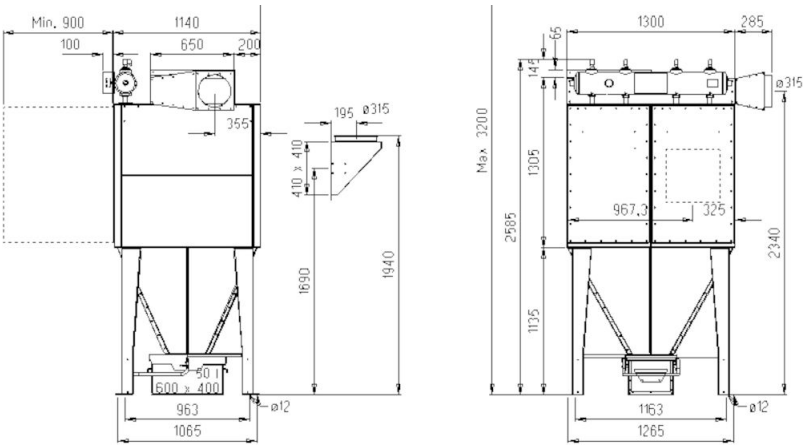

FMK(Z)25-4E Bin

All dimensions in mm.
If 50 liter bin with rollers, add 90 mm.
* 65 mm to be included at top mounted fan

This content is protected under copyright law, furnished for informational use only, and subject to change without notice. © Nederman Holding AB

FMK Kassettenfilter

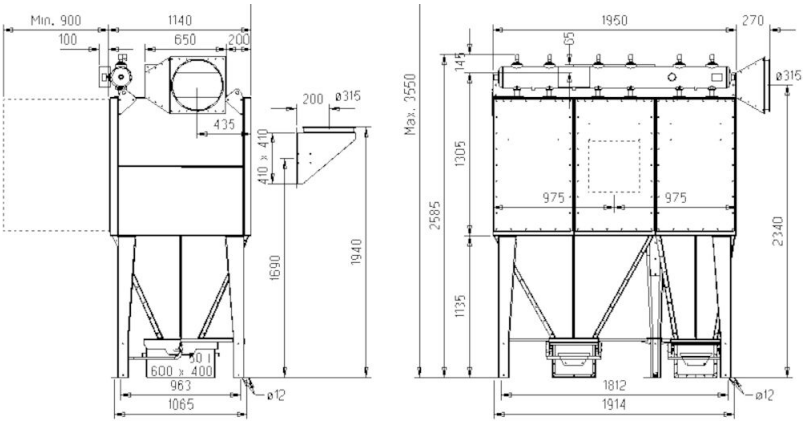

FMK(Z)25-6E Bin

All dimensions in mm.
If 50 liter bin with rollers, add 90 mm.
* 65 mm to be included at top mounted fan

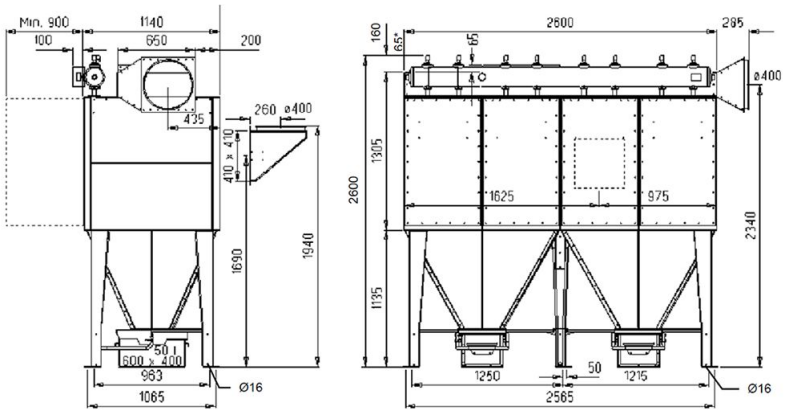

MK(Z)25-8E Bin

All dimensions in mm.
If 50 liter bin with rollers, add 90 mm.
* 65 mm to be included at top mounted fan

This content is protected under copyright law, furnished for informational use only, and subject to change without notice. © Nederman Holding AB

FMK Kassettenfilter

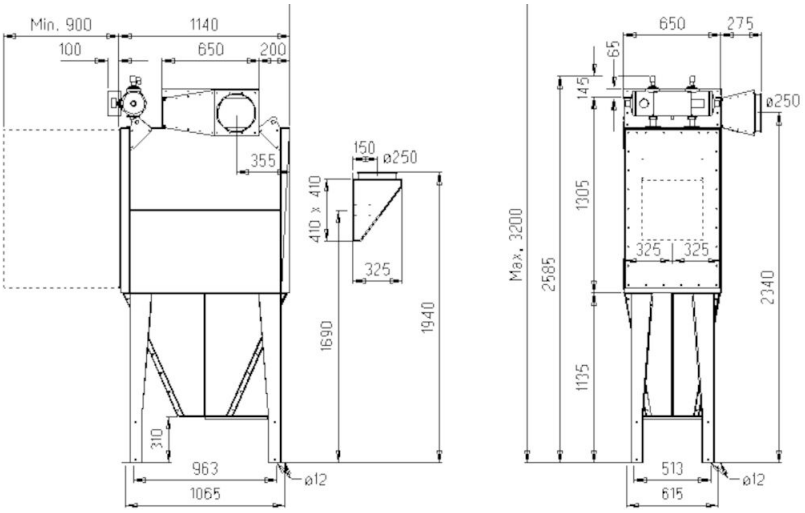

FMK(Z)25-2E Flange

All dimensions in mm.
* 65 mm to be included at top mounted fan.

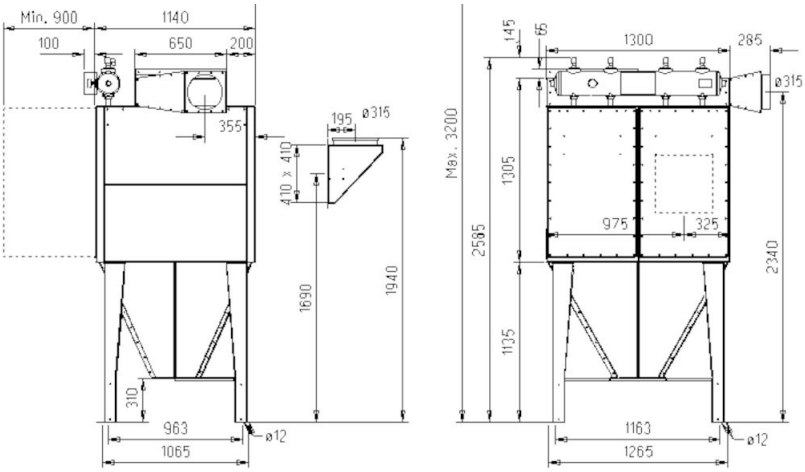

MK(Z)25-4E Flange

All dimensions in mm.
* 65 mm to be included at top mounted fan.

This content is protected under copyright law, furnished for informational use only, and subject to change without notice. © Nederman Holding AB

FMK Kassettenfilter

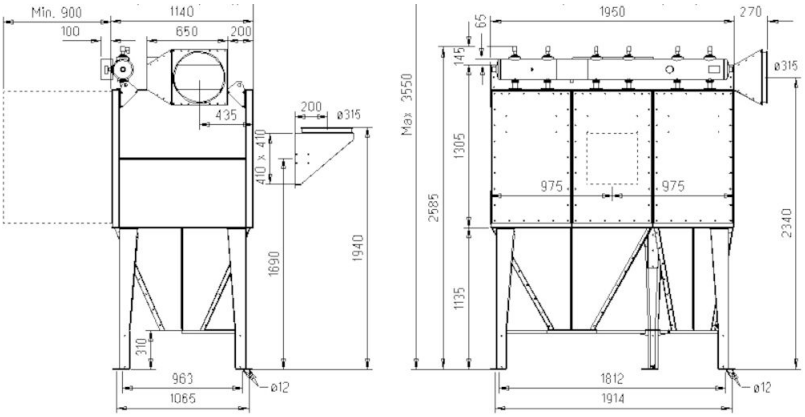

FMK(Z)25-6E Flange

All dimensions in mm.
* 65 mm to be included at top mounted fan.

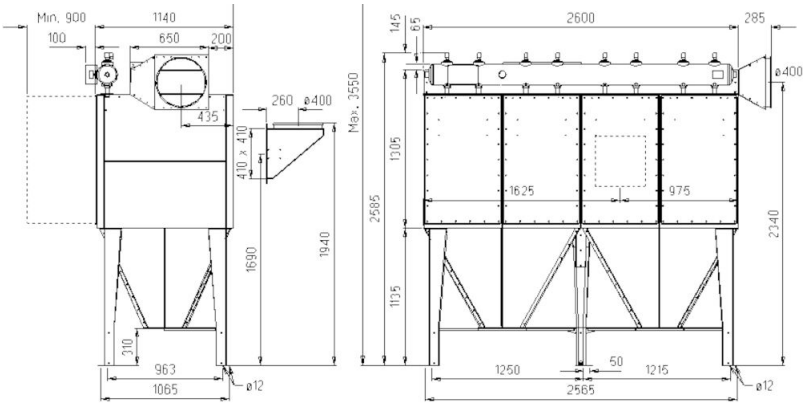

MK(Z)25-8E Flange

All dimensions in mm.
* 65 mm to be included at top mounted fan.

This content is protected under copyright law, furnished for informational use only, and subject to change without notice. © Nederman Holding AB