Стол вытяжной для сварки и шлифовки

Удаление дыма от источника

Промышленный стол для сварки и обточки с удалением дыма, пыли и продуктов сварки и шлифовки. При надлежащем заземлении, он также может использоваться во взрывоопасной среде. Стол не предназначен для резки. Сбоку стола предусмотрена подвеска сварочной горелки, когда она не используется. Внизу рабочей зоны установлен пылесборник, в котором собирается пыль.
Пылесборник можно легко очистить с передней части стола. Соединение с трубопроводом к вентилятору расположено в верхней части стола, при этом рекомендуется установить фильтрующее устройство между столом и вентилятором.

- Легко устанавливать и монтировать
- Прочная конструкция для промышленного применения
- Различные возможности установки

Наименование товара	Стол вытяжной для сварки и шлифовки
Установка	Снаружи помещения
Материал	Листовой металл
Повторная переработка материалов (%)	100
Длина рукава (м)	
Цвет	Blue
Пояснение к техническим данным	Max. distributed load on the table - 500 Kg NOTE! Welding and Grinding Table is to be securely anchored to the foundation.

This content is protected under copyright law, furnished for informational use only, and subject to change without notice. © Nederman Holding AB

Стол вытяжной для сварки и шлифовки

Название листа технических данных	Вес (кг)	[model]
Welding and grinding table 900 mm	175	10500133*
Welding and grinding table 1350 mm	260	10500233*
Welding and grinding table 2000 mm	360	10500333*

**Max. distributed load on the table - 500 Kg*
NOTE! Welding and Grinding Table is to be securely anchored to the foundation.

This content is protected under copyright law, furnished for informational use only, and subject to change without notice. © Nederman Holding AB

Стол вытяжной для сварки и шлифовки

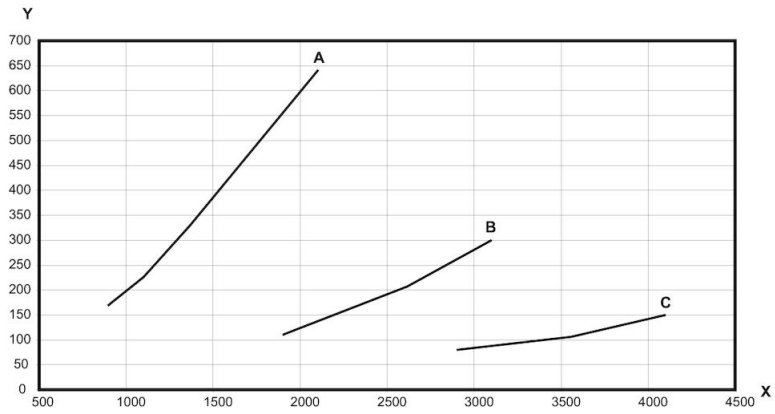

X: воздушный поток, м³ / ч, Y: статическое давление (Па), A = 900, B = 1350, C = 2000

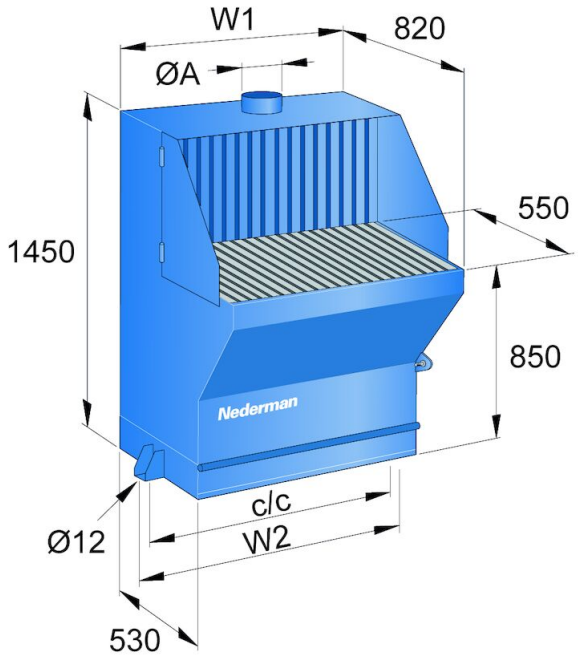

	W1	W2	c/c	ØA
table 900	900	1000	970	160
table 1350	1355	1455	1425	250
table 2000	2000	2100	2070	2x250

This content is protected under copyright law, furnished for informational use only, and subject to change without notice. © Nederman Holding AB