Впускной / выпускной патрубок для барабана d51

Подходит для опорожнения масляных отстойников, масляных барабанов и всасывание жидкости с полов после разлива.

Максимальная производительность - 4000 м³/ч, при больших нагрузках - до 2000 м³/ч. Для общей фильтрации пыли или дыма производительность составляет 2000 м³/ч. Корпус фильтра FilterMax SFC может быть оснащен прямым входом или комбинацией 90 ° и прямых входов.

- Фильтр не требуется.
- Простое управление
- Барабан не включен

Наименование товара	Впускной / выпускной патрубок для барабана d51
Вес (кг)	1,3

This content is protected under copyright law, furnished for informational use only, and subject to change without notice. © Nederman Holding AB

Впускной / выпускной патрубок для барабана d51

[image]	Название листа технических данных	[model]
	Впускной / выпускной патрубок для барабана фильтра d51	43590001

This content is protected under copyright law, furnished for informational use only, and subject to change without notice. © Nederman Holding AB

Впускной / выпускной патрубок для барабана d51

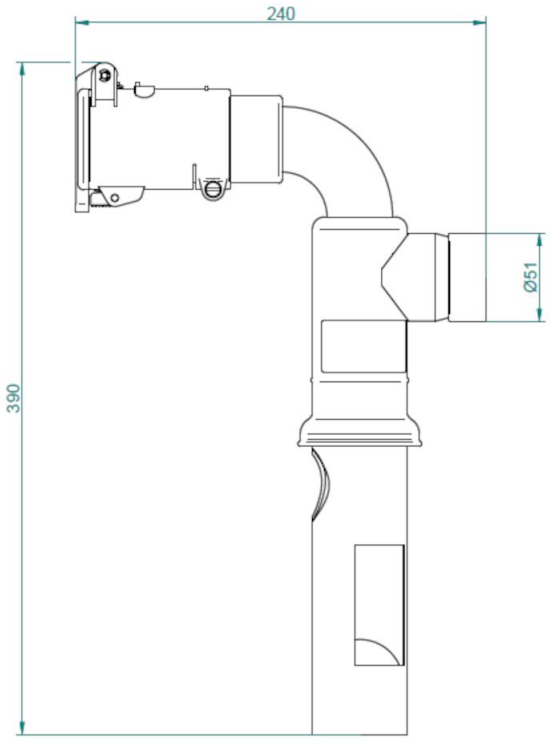

Длина x Ширина x Высота: 390 x 240 x 70 мм

This content is protected under copyright law, furnished for informational use only, and subject to change without notice. © Nederman Holding AB