เครื่องดูดฝุ่นทางอุตสาหกรรมที่มีตัวแยกขั้นต้น

ตัวเก็บฝุ่นที่มีประสิทธิภาพสูงเหมาะสำหรับการดูดในระยะทางแนวนอนและแนวตั้งระยะยาว

This content is protected under copyright law, furnished for informational use only, and subject to change without notice. © Nederman Holding AB

เครื่องดูดฝุ่นทางอุตสาหกรรมที่มีตัวแยกขั้นต้น

Nederman Pre-separation
และระบบการขนส่งสูญญากาศก่อนแยกและปล่อยฝุ่นและวัสดุที่เป็นเม็ดในระหว่างการดูดและการขนส่งสูญญากาศ
ระบบสามารถจัดการกับวัสดุแห้งเช่นซีเมนต์ปุ๋ยกรวดทรายวัสดุเปียก
วัสดุที่เก็บรวบรวมสามารถนำไปทิ้งลงในถังบรรจุภาชนะขนาดใหญ่บนสายพานลำเลียงบันไดเลื่อนเป็นต้น

การกำหนดค่าของโมดูลจะคล้ายกับ 722A
ซึ่งมีจุดมุ่งหมายสำหรับการใช้งานที่ยากที่สุดเช่นการจัดการวัสดุกัดกร่อนและวัสดุที่มีน้ำหนักมาก
ความแข็งแรงของตัวเครื่องและพลังจากตัวพ่นไอน้ำที่เชื่อถือได้ทำให้เครื่องนี้เหมาะสำหรับงานหลายประเภทที่ไม่สามารถใช้เครื่องดูดฝุ่นอุตสาหกรรมหลายประเภท
ตัวอย่างเช่นในการเก็บรวบรวมวัตถุระเบิดในห้องโถงการระเบิดทรายในโรงหล่อ ฯลฯ

หน่วยของคุณสามารถกำหนดค่าให้ตรงกับความต้องการเฉพาะของคุณ
สามารถใช้เครื่องเป่าลมได้หลายแบบขึ้นอยู่กับความต้องการ
แต่ยังสามารถใช้ได้กับอากาศอัด
หัวฉีดสามารถวางลงบนไซโลนิ่งพร้อมตัวกรอง
Nederman
มีช่วงของวาล์วจำหน่ายที่แตกต่างกันซึ่งสามารถติดตั้งกับไซโลเพื่อการปลดปล่อยสารที่สะสมได้ง่าย
หากใช้วัสดุขนาดใหญ่และเพื่อให้การจัดการวัสดุมีประสิทธิภาพมากขึ้น
Nederman แนะนำให้ใช้ตัวคั่นล่วงหน้าก่อนหน่วยสูญญากาศ 722A
เป็นชุดที่สมบูรณ์รวมทั้งตัวคั่นล่วงหน้า

ในการกำหนดค่า 722A
ของคุณคุณสามารถเลือกโมดูลที่ระบุไว้ในเอกสารนี้เท่านั้นและใช้ชื่อ mfc
(โมดูลสำหรับการกำหนดค่า)
Filterside:
1. เลือก ejectormodule ขึ้นอยู่กับแรงดูดและการไหลของอากาศที่ต้องการ
2. เลือก filtermodule ขึ้นอยู่กับความสามารถของตัวกรอง
3. เลือก Silomodule
4. เลือกตัวเลือกการกำจัด, ถุงและวาล์วปล่อย
Separatorside:
1. เลือกตัวคั่นเมล็ดหยาบ
2. เลือก Silomodule
3. เลือกวาล์วปล่อย
4. เลือกเฟรม
5. เลือกสายยางสำหรับเชื่อมต่อระหว่างเครื่องดูดฝุ่นและคั่น
6. เลือกข้อต่อแขนขึ้นอยู่กับตัวคั่นหยาบและท่อ
7. เลือกอุปกรณ์ทำความสะอาด

เลือกวิธีการควบคุมวาล์วผีเสื้อของคุณ:
1. ควบคุมไฟฟ้า
- คุณต้องมีวาล์ว namur,
วาล์วขดลวดแม่เหล็กไฟฟ้าที่แนะนำสำหรับขนาดเครื่องเป่าลมที่คุณเลือกและกล่องควบคุมที่เหมาะสม
2. ควบคุมอากาศ
- คุณต้องมีวาล์ว namur
ท่อส่งอากาศไปยังวาล์ว namur ไม่ได้มาจาก Nederman

This content is protected under copyright law, furnished for informational use only, and subject to change without notice. © Nederman Holding AB

เครื่องดูดฝุ่นทางอุตสาหกรรมที่มีตัวแยกขั้นต้น

ตรวจสอบให้แน่ใจว่าคุณมีคุณสมบัติตรงตามข้อกำหนดทั้งหมดสำหรับโมดูลของคุณ

- แผ่นกรองทำความสะอาดตัวเองที่แข็งแรงและมีประสิทธิภาพ
- เครื่องเป่าแรงที่เชื่อถือได้และมีประสิทธิภาพมากในฐานะผู้ผลิตสูญญากาศ
- เหมาะสำหรับวัสดุหนักและ / หรือวัสดุขัด
- ระบบควบคุมที่มีฟังก์ชั่นต่างๆมากมายสามารถใช้เป็นอุปกรณ์เสริมได้

Product name	เครื่องดูดฝุ่นทางอุตสาหกรรมที่มีตัวแยกขั้นต้น
Filter Area (m²)	3,15

This content is protected under copyright law, furnished for informational use only, and subject to change without notice. © Nederman Holding AB

เครื่องดูดฝุ่นทางอุตสาหกรรมที่มีตัวแยกขั้นต้น

รูปภาพ	Description	Weight (kg)	รุ่น
	Silo S200 for wall without inlet		43443001
	Silo S200 for wall mounting, d76 suction inlet, with flange		43461007
	Coarse grain separator S200 d76/76 for plastic fasteners		43561001
	Coarse grain separator d102/76 adjustable for plastic fasteners		43661008
	Frame S200/S200 adjustable		43751041
	NE64, Ejectormodule with S200 lid and 2 quick couplings	18	43051000*
	NE74, Ejectormodule with S200 lid and 2 quick couplings	18	43051001*
	NE76, Ejectormodule with S200 lid and 2 quick couplings	18	43051002**
	NE96, Ejectormodule with S200 lid and 2 quick couplings	18	43051003**
	Filtermodule NCF, 5,25 m2 filterarea, I S200 Vyon F. MFC	55	43164101
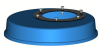	Bagholder for 43630200 or 43631001	3	43640001
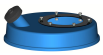	Bagholder for 43630100, for pneumatic discharge valve	3	43640003***

**Recommended with filtermodule 43162101*
***Recommended with filtermodule 43164101*
****Recommended with 43630100*

This content is protected under copyright law, furnished for informational use only, and subject to change without notice. © Nederman Holding AB

เครื่องดูดฝุ่นทางอุตสาหกรรมที่มีตัวแยกขั้นต้น

	อุปกรณ์เสริม	หมายเลขชิ้นส่วน
	Discharge valve manual	43630001*
	Pinch valve DN65	43632001
	Manually operated butterfly discharge valve	43630400**
	Pinch valve DN80	43632100
	Pinch valve DN100	43632200
	Discharge valve with counterweight	43630200*
	Discharge valve, pneumatically operated	43630100*
	Discharge valve Linatex d100 set with reducer for flange	43630300
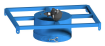	Bagholder big bag with pneumatically operated discharge valve	43640201
	Bagholder for big bag, MFC	43640217***
	Control S for NE 22-76	43220026
	Control S for NE86-96	43222008
	Control S for NE 22-76	43220001
	Electrical Control system for ejector NE 86	43222001
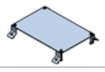	Mountingplate for controlbox, S200	43690001
	Control system for ejectors	43220034
	Bin Level Iindicator (BLI) EX	40375269
	Hose PU12 Ø 51 L=10m	43832600
	Hose PU12 Ø 51 L=5m	43832500
	Hose PU12 Ø 51 L=20m	43832300
	Hose PU12 Ø 51 L=7,5m w. couplings	43832102****
	Hose PU12 Ø 51 L=10m w. couplers	43832200****

This content is protected under copyright law, furnished for informational use only, and subject to change without notice. © Nederman Holding AB

เครื่องดูดฝุ่นทางอุตสาหกรรมที่มีตัวแยกขั้นต้น

	อุปกรณ์เสริม	หมายเลขชิ้นส่วน
	Hose PU12 Ø 63 L=5m	43833200
	Hose PU12 Ø 63 L=10m	43833001
	Hose PU12 Ø 63 L=20m	43833100
	Hose PU12 Ø 76 L=10m	43834200
	Hose PU12 Ø 76 L=20m	43834300
	Floor cleaning equipment width 500 mm with small nylon wheels Ø51 and rubber lips	42932100*****
	Floor cleaning equipment width 400 mm without wheels for dry suction Ø51, with brushes	42932800*****
	Floor cleaning equipment width 400 mm with large rubber wheels Ø51 and rubber lips	42932300*****
	Floor nozzle, width 500 mm with small nylon wheels, Ø51	43840150******
	Floor nozzle, width 400 mm with large rubber wheels, Ø51	43840250******
	Floor nozzle width 400 mm without wheels for dry suction, Ø51	43840550*******
	Hand nozzle, hard brush Ø90mm, Ø51	43860001*****
	Toothed nozzle width 130 mm, Ø51	43861001********
	Cone nozzle Length 250 mm, Ø51	43862001*********
	Elbow pipe, Ø51 mm	43842150********
	Cleaning pipe, length 1100 mm, Ø51 mm	43842001********
	Bulk nozzle for floor with handle length 1200 mm, Ø51 mm	43850150********
	Bulk nozzle Length 910 mm, Ø51	43850001*****
	Scraper nozzle, length: 1000 mm Ø51	43851150********
	Scraper nozzle, length: 500 mm Ø51	43851050********
	Steel swarf nozzle, Ø50 mm, Silenced inlet	40150030********
	Floor suction head width 500mm, Ø63	43840400******

This content is protected under copyright law, furnished for informational use only, and subject to change without notice. © Nederman Holding AB

เครื่องดูดฝุ่นทางอุตสาหกรรมที่มีตัวแยกขั้นต้น

	อุปกรณ์เสริม	หมายเลขชิ้นส่วน
	Bulk nozzle length 910 mm, galvanized, Ø63	43850050********
	Bulk nozzle length 910 mm for swivel (43843100), Ø63	43850051********
	Bulk nozzle for floor, length 1200 mm, Ø63 mm	43850200********
	Scraper hand nozzle, length 1000 mm, Ø63	43851200********
	Suct pipe bend alum d63	43843050******
	Swivel steel d63	43843100******
	Suction pipe aluminium Ø63	43843001******
	Scraper hand nozzle, length 500 mm, Ø63	43851100********
	Bulk nozzle length 910 mm, d76, galvanized	43850100********
	Bulk nozzle with handle, Ø76	43850250********
	Scraper hand nozzle, length 1000 mm, Ø76	43851250********
	Reducer conical d76-63, Acid stainless steel	43880350
	Reducer conical d76-51, Acid stainless steel	43880300
	Hose red conical d63-51	43880250
	Joint sleeve d75-89/d53-63mm	43884464
	Joint sleeve d65-75	43884463
	Joint sleeve d98-114/d70-88	43884462
	Hose Clamp d77-95mm	40376025
	Hose joint d76, Acid stainless steel	43880150
	Floor suct head d63/600	43840450******

**Ø150mm Housing and flap in PA. Temp range -20C to +40C. Height - 155 mm (240 mm in open position)*
***Ø125mm Housing in NBR, Epoxy coated cast iron and flap/sleeve i stainless steel. Temp range -20C to +120C. Height - 110 mm (260 mm in open position)*
****Can be used with valves 43630300, 43632001, 43632100, 43630201*
*****Couplings included, Ø 51 mm*
******ATEX - Suitable for combustible dust (zone 20,21,22). Ensure earthing to extraction unit. Not to be used in combustible gas atomspheres or extraction of explosive materials.*

This content is protected under copyright law, furnished for informational use only, and subject to change without notice. © Nederman Holding AB

เครื่องดูดฝุ่นทางอุตสาหกรรมที่มีตัวแยกขั้นต้น

*******ATEX - This product is suitable to be used as cleaning equipment for combustible dusts with MIE (minimum ignition energy) >1 mJ. Product is to be properly earthed to the extraction unit. Not for usage in combustible gas atmospheres or extraction of xplosive materials.*
*********ATEX - This product is suitable to be used as cleaning equipment for combustible dusts with MIE (minimum ignition energy) >1 mJ. Product is to be properly earthed to the extraction unit. Not for usage in combustible gas atmospheres or extraction of explosive materials.*
*********ATEX - Suitable for combustible dust (zone 20,21,22) and gas (zone 1,2) of group IIA , IIB and IIC. Ensure earthing to extraction unit. Not to be used for extraction of explosive materials*
**********ATEX - Suitable for combustible dust (zone 20,21,22) and gas (zone 1,2) of group IIA, IIB and IIC. Ensure earthing to extraction unit. Not to be used for extraction of explosive materials.*

This content is protected under copyright law, furnished for informational use only, and subject to change without notice. © Nederman Holding AB

เครื่องดูดฝุ่นทางอุตสาหกรรมที่มีตัวแยกขั้นต้น

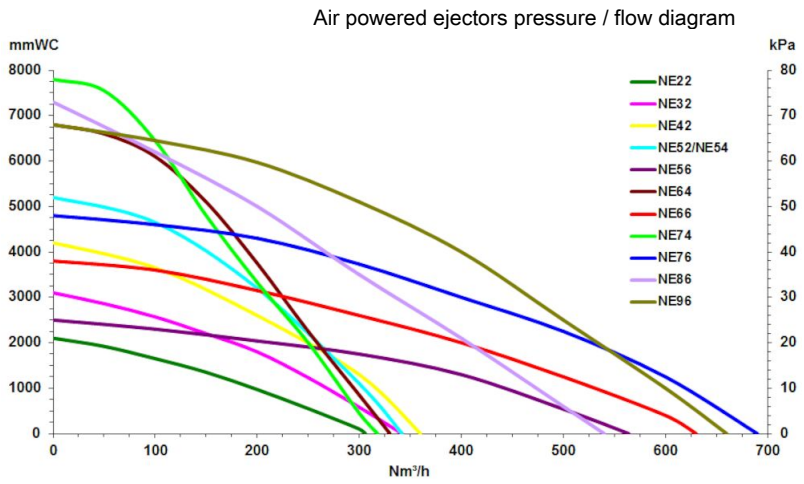

Air Powered ejectors

All performance data are based on 7 bar supply pressure

Ejector/Hose dimension	ø51mm	ø63mm	ø76mm
NE64	2	2,4	N/A
NE74	2,3	2,7	N/A
NE76	1,7	2,7	3,6
NE96	2,6	3,6	4,9

Capacity (tonne/hour) with Blasting media 2,4kg/liter and 20m hose

This content is protected under copyright law, furnished for informational use only, and subject to change without notice. © Nederman Holding AB

เครื่องดูดฝุ่นทางอุตสาหกรรมที่มีตัวแยกขั้นต้น

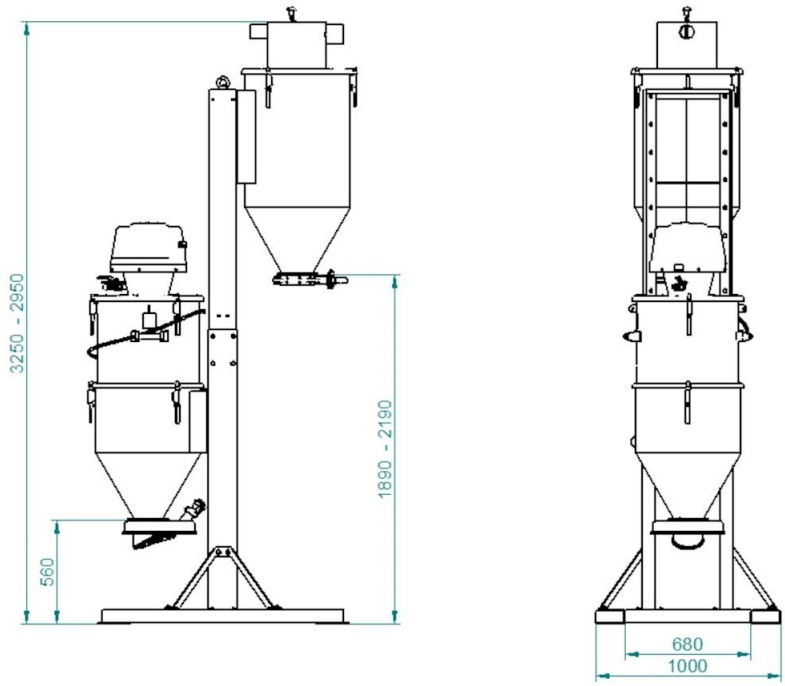

This content is protected under copyright law, furnished for informational use only, and subject to change without notice. © Nederman Holding AB