OSF 1000 FC

FibreDrain® coletor de fumo de óleo para operação em contínuo.

Os eliminadores de fumo de óleo Nederman OSF são projetados para lidar com grandes quantidades de névoa de óleo integral durante operações contínuas. São concebidos com foco na alta eficiência de filtragem juntamente com baixo custo de manutenção.

O Nederman OSF 1000 FC tem como padrão 3 estágios de filtragem onde os dois primeiros estágios consistem em cassetes de filtro com a tecnologia FibreDrain® da Nederman. A Nederman tem uma ampla gama de diferentes tipos de filtros para atender diferentes tipos de aplicações. A terceira etapa consiste em um filtro HEPA, classe de filtragem H13 com uma eficiência de 99,95% para MPPS de acordo com EN1822. O OSF 1000 FC é fornecido com um ventilador radial embutido.

- Três estágios de filtragem
- Manómetros para leitura da queda de pressão em cada estágio de filtragem
- Desenho compacto
- Duas entradas ø 200 mm com ligação com braçadeira vedante
- Arrancador e proteção do motor incluidos

Produto	OSF 1000 FC
Standard	2009/125/EC
Volume (para embarque) (m³)	1.72
Nível de ruído (dB(A))	50 Hz: 65 dB(A) @ a 1,5m das portas de manutenção 60 Hz: 67 dB(A) @ a 1,5m das portas de manutenção
Classe de proteção	IP55
Eficiência de filtragem (%)	99,95
Instalação	Interior
Material	Chapa de aço, pintada por fora e por dentro.
Método de limpeza do filtro	Auto - drenagem
Pressão de serviço (kPa)	Max 2500 Pa
Capacidade (máx. caudal m3/h)	1000
Operating Temperature	40 deg C (ventilador embutido)
Voltagem (V)	230/400
Frequência (Hz)	50
Nº de fases	3
Número de elementos filtrantes	3
Amperagem (A)	4,2 / 2,4
Cor	NCS-S 1005 B20G
Peso (kg)	200
Poténcia /kW)	1,1
Nota	

This content is protected under copyright law, furnished for informational use only, and subject to change without notice. © Nederman Holding AB

OSF 1000 FC

Imagem	Descrição	Modelo
	OSF 1000 FC, Entrada Direita ou por trás ø 200 mm anel vedante. Dreno 1" Fêmea	12400005
	OSF 1000 FC, Entrada Esquerda ou por trás ø 200 mm anel vedante. Dreno 1" Fêmea	12400196

This content is protected under copyright law, furnished for informational use only, and subject to change without notice. © Nederman Holding AB

OSF 1000 FC

Acessório		Artigo nº
	Drain pump box, 60 Hz, 10 litre/min at 10m, excluding controller	12401331*
	Caixa com bomba para dreno, 50 Hz	12400054**
	Drain container with piping	12400764***
	Filtro 1 Óleo (OSF1000,2000,3000)	12400006
	Filtro 2 Óleo (OSF1000,2000,3000)	12400007
	HEPA Filter H13; 610x610x150 mm	12400852
	High capacity HEPA-filter kit for FC	12400984
	Outlet connection OSF 1000FC / OMF 2000FC - HEPA 610x610x292mm	12400726
	Outlet connection OSF 1000FC / OMF 2000FC - HEPA 610x610x150mm	12400959
	Drain pump box, 50 Hz, 10 litre/min at 10m, including controller	12401330
	Variador de frequência com sensor de pressão 5kPa para 1,5kW	73008913

**Controller available on request*
***Drain connection must be elevated min 200 mm from pump box support level*
****Drain connection must be elevated min 420mm from container support level*

This content is protected under copyright law, furnished for informational use only, and subject to change without notice. © Nederman Holding AB

OSF 1000 FC

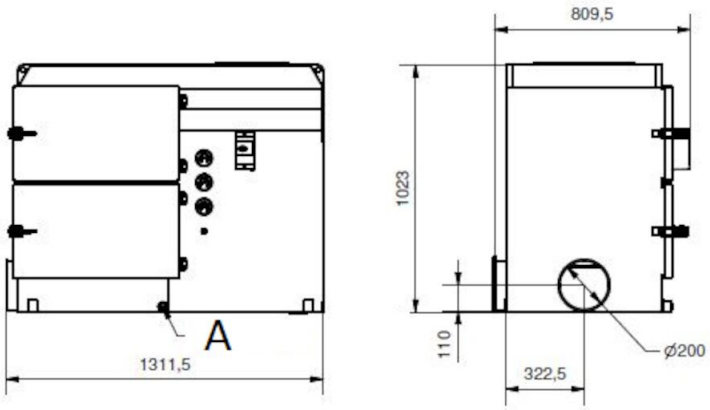

A) Dreno (x2)

Dimensions for outlet connection:

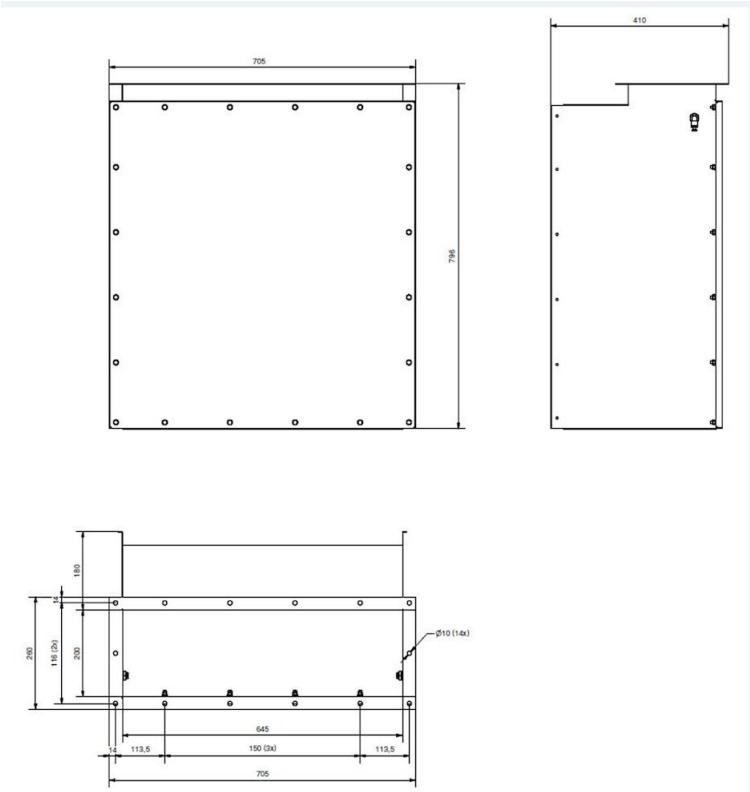

This content is protected under copyright law, furnished for informational use only, and subject to change without notice. © Nederman Holding AB

OSF 1000 FC

Dimensions for outlet connection:

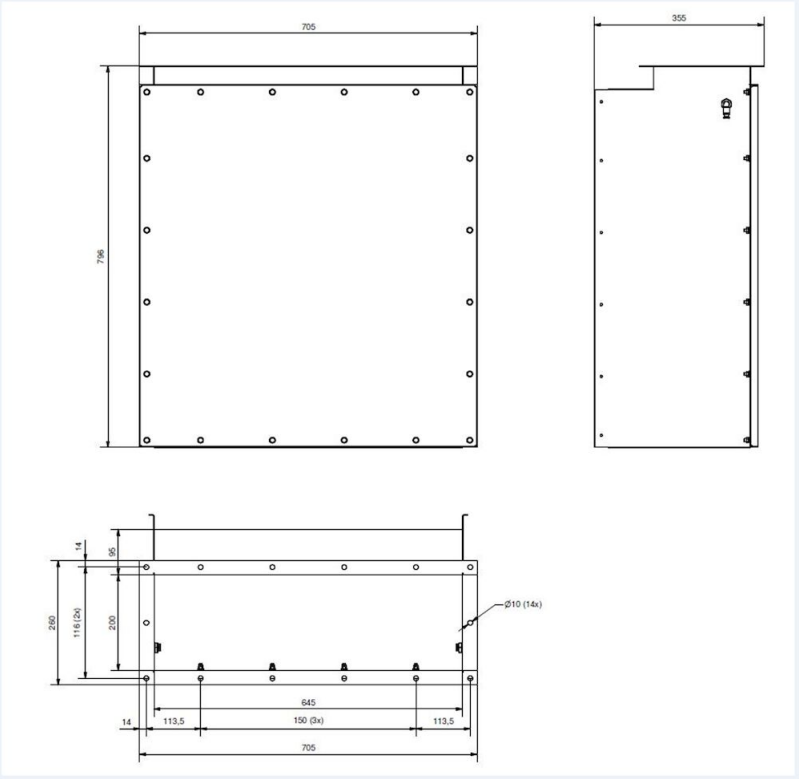

This content is protected under copyright law, furnished for informational use only, and subject to change without notice. © Nederman Holding AB