OMF 2000 FC

FibreDrain® coletor de névoas de óleo para operação em contínuo.

Os eliminadores de vaporizações de óleo Nederman OMF são projetados para lidar com grandes quantidades de névoas de óleo durante operação contínua. São desenvolvidos com foco na alta eficiência de filtragem, juntamente com baixos custos de manutenção. O Nederman OMF 2000 FC tem como padrão duas fases de filtragem em que a primeira consiste em cassetes de filtro com a tecnologia Filtac FibreDrain ®. A Nederman possui uma vasta gama de diferentes tipos de filtros para várias aplicações. A segunda fase consiste de um filtro HEPA de classe de filtragem H13 com uma eficiência de 99,95% para MPPS de acordo com EN1822. Todas as unidades Nederman OMF estão preparados para uso de pré filtro.

- Três estágios de filtragem
- Sondas para leitura de queda de pressão em cada estágio de filtragem
- Design compacto
- Duas entradas Ø200mm com ligação com braçadeira de aperto
- Arrancador e proteção do motor incluidos

None do Produto	OMF 2000 FC
Standard	2009/125/EC
Volume (para embarque) (m³)	1.72
Nível de ruído (dB(A))	50 Hz: 66 dB(A) @1,5 m das portas de manutenção 60 Hz: 68 dB(A) @1,5 m das portas de manutenção
Classe de proteção	IP55
Eficiência de filtragem (%)	99,95
Instalação	Interior
Material	Chapa de aço, pintada por fora e por dentro.
Método de limpeza do filtro	Auto-Drenagem
Pressão de serviço (kPa)	Max 2500 Pa
Capacidade (máx. caudal m3/h)	2000
Operating Temperature	40 deg C (ventilador embutido)
Nº de fases	3
Número de elementos filtrantes	3
Cor	NCS-S 1005 B20G
Peso (kg)	200
Poténcia /kW)	2,2
Nota	

This content is protected under copyright law, furnished for informational use only, and subject to change without notice. © Nederman Holding AB

OMF 2000 FC

[image]	Descrição	Voltagem (V)	Frequência (Hz)	Amperagem (A)	[model]
	OMF 2000 FC, Entrada direita ou por trás ø 200 mm anel vedante. Dreno 1" Fêmea	230/400	50	7,6 / 4,4	12400021
	OMF 2000 FC, Entrada direita ou por trás ø 200 mm anel vedante. Dreno 1" Fêmea	460	60	7.9	12400974
	OMF 2000 FC, Entrada esquerda ou por trás ø 200 mm anel vedante. Dreno 1" Fêmea	230/400	50	7,6 / 4,4	12400200
	OMF 2000 FC, Entrada esquerda ou por trás ø 200 mm anel vedante. Dreno 1" Fêmea	460	60	7.9	12400960

This content is protected under copyright law, furnished for informational use only, and subject to change without notice. © Nederman Holding AB

OMF 2000 FC

	[accessory]	[partno]
	Caixa com bomba para dreno, 50 Hz	12400054*
	Drain container with piping	12400764**
	Filtro FibreDrain F66 OMF 1	12400009
	Filtro FibreDrain F66 OMF 2	12400010
	HEPA Filter H13; 610x610x150mm	12400852
	High capacity HEPA-filter kit for FC	12400984
	Outlet connection OSF 1000FC / OMF 2000FC - HEPA 610x610x292mm	12400726
	Outlet connection OSF 1000FC / OMF 2000FC - HEPA 610x610x150mm	12400959
	Drain pump box, 50 Hz, 10 litre/min at 10m, including controller	12401330
	Frequency inverter with 2kPa pressure sensor. 2,2kW	73008914

**Drain connection must be elevated min 200 mm from pump box support level*
***Drain connection must be elevated min 420mm from container support level*

This content is protected under copyright law, furnished for informational use only, and subject to change without notice. © Nederman Holding AB

OMF 2000 FC

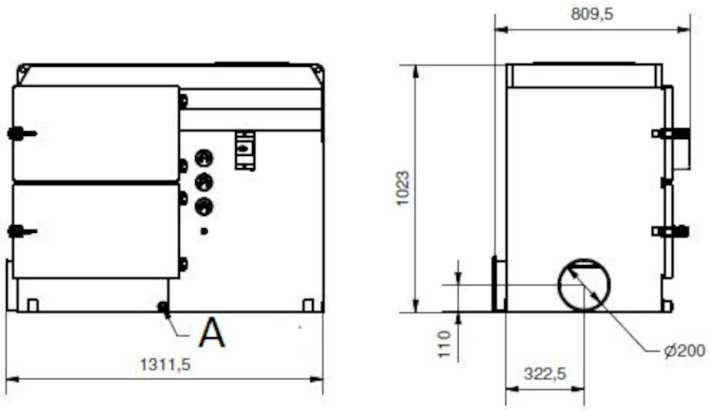

A) Dreno (x2)

Dimensions for outlet connection:

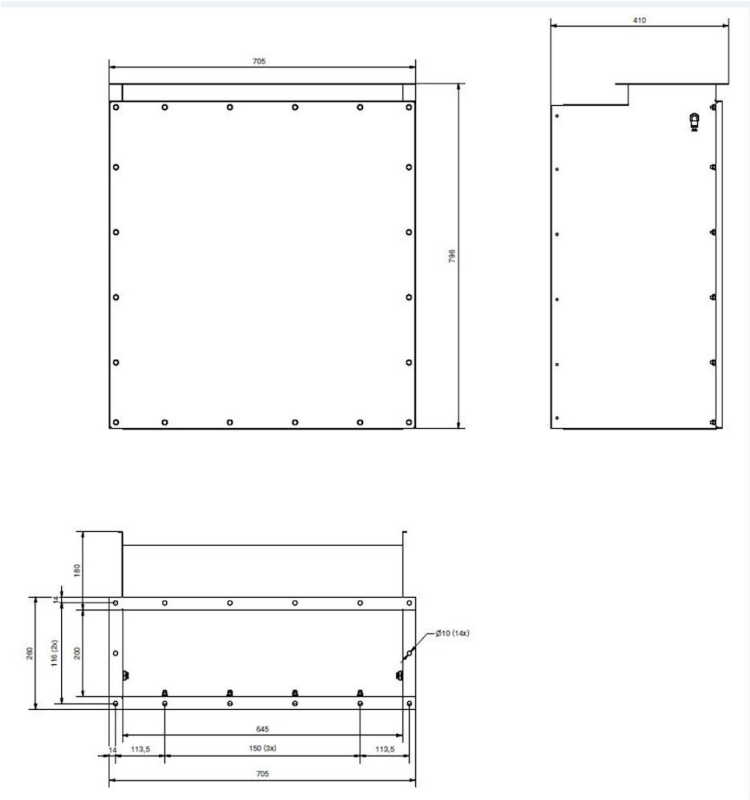

This content is protected under copyright law, furnished for informational use only, and subject to change without notice. © Nederman Holding AB

OMF 2000 FC

Dimensions for outlet connection:

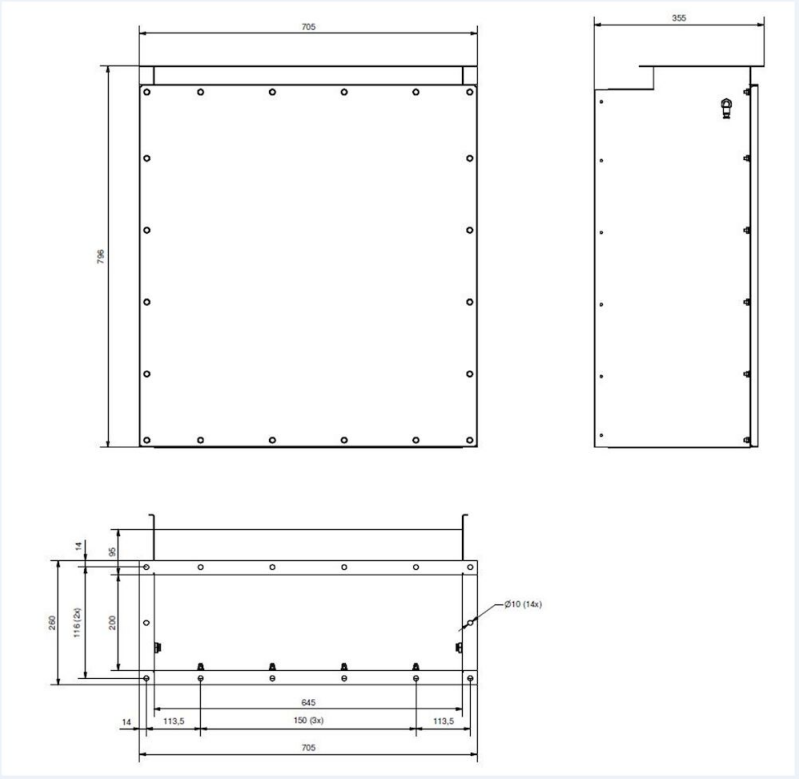

This content is protected under copyright law, furnished for informational use only, and subject to change without notice. © Nederman Holding AB