OMF 2000 FC

FibreDrain® coletor de névoas de óleo para operação em contínuo.

Os eliminadores de névoas de óleo Nederman OMF são projetados para lidar com grandes quantidades de névoa de emulsão durante o funcionamento contínuo. São desenvolvidos com foco na alta eficiência de filtragem juntamente com baixo custo de manutenção.

O Nederman OMF 2000 FC tem como padrão 3 estágios de filtragem onde os primeiros 2 estágios consistem em cassetes de filtro com a tecnologia FibreDrain ® da Nederman. A Nederman tem uma ampla gama de diferentes tipos de filtros para atender diferentes tipos de aplicações. A terceira etapa consiste em um filtro HEPA, classe de filtragem H13 com uma eficiência de 99,95% para MPPS de acordo com EN1822. O OMF 2000 FC tem um ventilador radial embutido.

- Três estágios de filtragem
- Manómetros para leitura da queda de pressão em cada estágio de filtragem
- Desenho compacto
- Duas entradas Ø200mm com ligação com braçadeira de aperto
- Arrancador e proteção de motor incluidos

Produto	OMF 2000 FC
Standard	2009/125/EC
Volume (para embarque) (m³)	1.72
Nível de ruído (dB(A))	50 Hz: 66 dB(A) @ a 1,5m das portas de manutenção 60 Hz: 68 dB(A) @ a 1,5m das portas de manutenção
Classe de proteção	IP55
Eficiência de filtragem (%)	99,95
Instalação	Interior
Material	Chapa de aço, pintada por fora e por dentro.
Método de limpeza do filtro	Auto - drenagem
Pressão de serviço (kPa)	Max 2500 Pa
Capacidade (máx. caudal m3/h)	2000
Operating Temperature	40 deg C (ventilador embutido)
Voltagem (V)	230/400
Frequência (Hz)	50
Nº de fases	3
Número de elementos filtrantes	3
Amperagem (A)	7,6 / 4,4
Cor	NCS-S 1005 B20G
Peso (kg)	200
Poténcia /kW)	2,2
Nota	

This content is protected under copyright law, furnished for informational use only, and subject to change without notice. © Nederman Holding AB

OMF 2000 FC

Imagem	Descrição	Modelo
	OMF 2000 FC, Entrada direita ou por trás ø 200 mm anel vedante. Dreno 1" Fêmea	12400021
	OMF 2000 FC, Entrada esquerda ou por trás ø 200 mm anel vedante. Dreno 1" Fêmea	12400200

This content is protected under copyright law, furnished for informational use only, and subject to change without notice. © Nederman Holding AB

OMF 2000 FC

	Acessório	Artigo nº
	Caixa com bomba para dreno, 50 Hz	12400054*
	Drain container with piping	12400764**
	Filtro 1 Emulsão (OMF2000,4000,6000)	12400009
	Filtro 2 Emulsão (OMF2000,4000,6000))	12400010
	HEPA Filter H13; 610x610x150 mm	12400852
	High capacity HEPA-filter kit for FC	12400984
	Outlet connection OSF 1000FC / OMF 2000FC - HEPA 610x610x292mm	12400726
	Outlet connection OSF 1000FC / OMF 2000FC - HEPA 610x610x150mm	12400959
	Drain pump box, 50 Hz, 10 litre/min at 10m, including controller	12401330
	Variador de frequência com sensor de pressão 5kPa para 2,2kW	73008914

**Drain connection must be elevated min 200 mm from pump box support level*
***Drain connection must be elevated min 420mm from container support level*

This content is protected under copyright law, furnished for informational use only, and subject to change without notice. © Nederman Holding AB

OMF 2000 FC

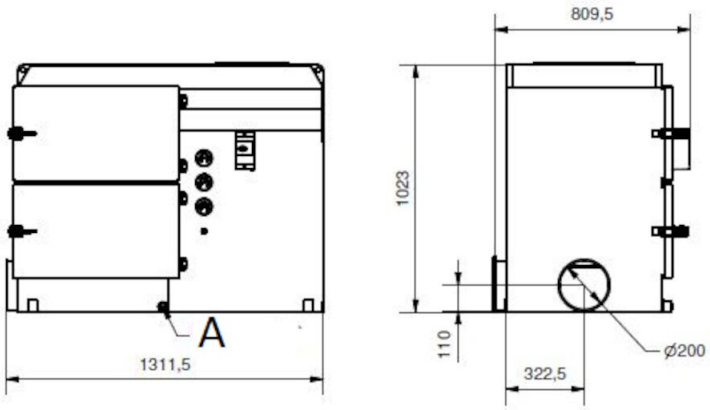

A) Dreno (x2)

Dimensions for outlet connection:

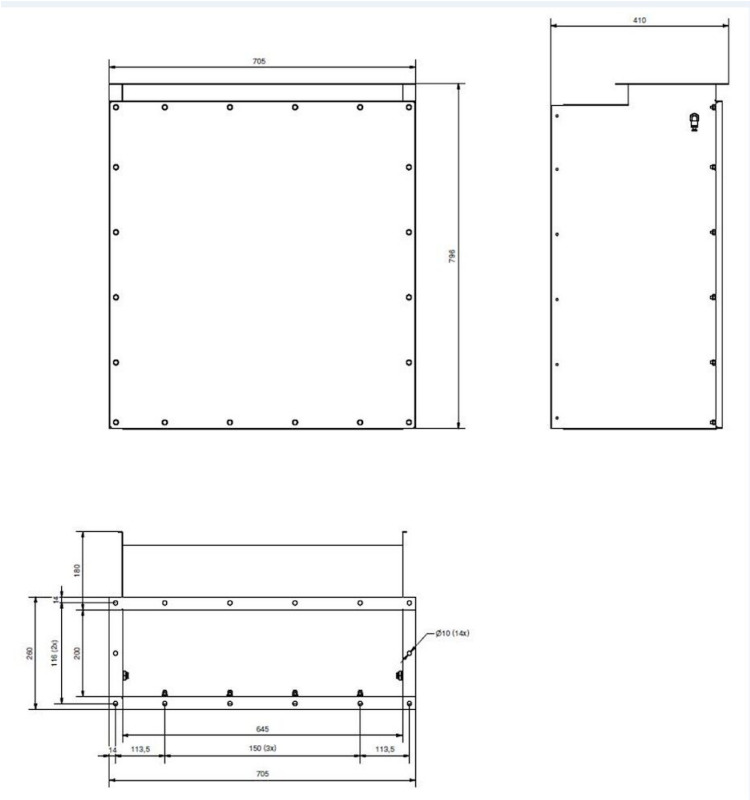

This content is protected under copyright law, furnished for informational use only, and subject to change without notice. © Nederman Holding AB

OMF 2000 FC

Dimensions for outlet connection:

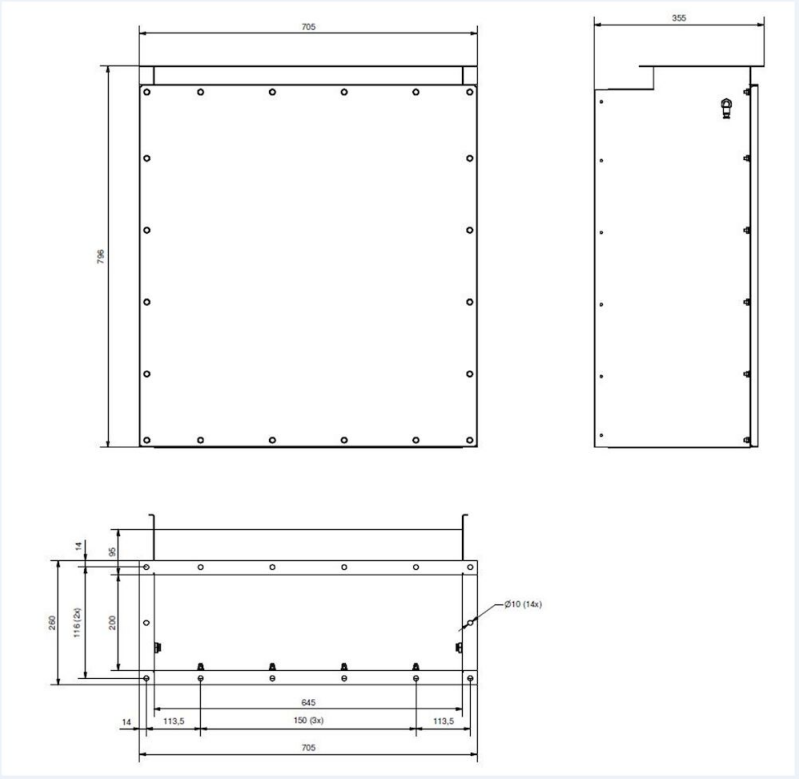

This content is protected under copyright law, furnished for informational use only, and subject to change without notice. © Nederman Holding AB