Explosion Isolation Flap Valve CARZ-N Ø315-1000mm

Explosion Isolation Flap Valve CARZ-N - protective system for combustible dust applications

Zpětná protivýbuchová klapka typu CARZ- N zabraňuje přenosu tlakové vlny výbuchu a plamenů od filtru na vaše pracoviště. Použitím naší klapky CARZ - N snižujete riziko následků vlivu výbuchu prachu na lidi a zařízení.

Funkce

Během normálního provozu je klapka otevřená a velký úhel otevření zajišťuje nízkou ztrátu tlaku. V případě výbuchu ve filtru tlaková vlna uzavře klapku a zajistá se její poloha. Když je klapka uzavřena, vytváří účinnou bariéru proti přibližující se přední části plamene. Tím se zabrání přenosu výbuchu a tlakové vlny z filtru do pracovních oblastí.

Bez ohledu na to, v jakém průmyslovém odvětví jste nebo jaký typ prachu se ve vaší továrně generuje, můžeme poskytnout kompletní řešení ochrany proti výbuchu prachu pomocí zpětných protivýbuchových klapek.

- Independently tested to latest and most stringent standards and regulations
- V souladu s mezinárodními předpisy na ochranu proti výbuchu prachu (ATEX, NFPA69, IECEx)
- Nejširší rozsah velikostí, aplikací a konfigurací filtračních systémů na trhu (např. Schválení pro systémy podtlaku a podtlaku, schválení pro prachy St2 až do velikosti 630 včetně)
- Zcela vyrobeno společností Nederman na základě certifikovaného systému zabezpečování kvality, zajišťujícího nejvyšší úroveň kvality a spolehlivosti

Název produktu	Explosion Isolation Flap Valve CARZ-N Ø315-1000mm
Materiál	Svařovaná konstrukce z ocelového plechu RAL 5009 s modrou barvou.
Operating temperature range	-20 - +70°C (0 - 160F)
Ambient temperature range	-20 - +60°C (0 - 140F)
Ujasnění technických údajů	LEL = Lower Explosion Limit = MEC Minimum Explosion Concentration
Max velocity in duct (m/s)	30
Minimum velocity in duct	0
Install type	Push and Pull

This content is protected under copyright law, furnished for informational use only, and subject to change without notice. © Nederman Holding AB

Explosion Isolation Flap Valve CARZ-N Ø315-1000mm

[image]	Průměr (mm)	Connection	Hmotnost (kg)	Explosion Class ATEX	Dust Concentration in duct	Minimum vessel size, push (m3)	Minimum vessel size, pull (m3)	Dust type	Kst (bar m/s)	Maximum reduced pressurem, Pred (bar)	[model]
	450	FL	175	St2	ST1: Any; ST2: < LEL	1,6	0,9		300	ST1: 0,5 bar; ST2: 0,4 bar	73007816*
	450	NW	175	St2	ST1: Any; ST2: < LEL	1,6	0,9		300	ST1: 0,5 bar; ST2: 0,4 bar	73007817*
	500	FL	200	St2	ST1: Any; ST2: < LEL	1,6	1,6		300	ST1: 0,5 bar; ST2: 0,4 bar	73007839*
	500	NW	200	St2	ST1: Any; ST2: < LEL	1,6	1,6		300	ST1: 0,5 bar; ST2: 0,4 bar	73007840*
	560	FL	224	St2	ST1: Any; ST2: < LEL	1,6	1,6		300	ST1: 0,5 bar; ST2: 0,4 bar	73007845*
	560	NW	224	St2	ST1: Any; ST2: < LEL	1,6	1,6		300	ST1: 0,5 bar; ST2: 0,4 bar	73007846*
	630	FL	260	St2	ST1: Any; ST2: < LEL	1,6	1,6		300	ST1: 0,5 bar; ST2: 0,4 bar	73007851*
	630	NW	260	St2	ST1: Any; ST2: < LEL	1,6	1,6		300	ST1: 0,5 bar; ST2: 0,4 bar	73007852*
	710	FL		St1	Any	3,2	3,2		200	PULL: 0,35 bar; PUSH: 0,4 bar	73008055
	710	NW	566	St1	Any	3,2	3,2		200	PULL: 0,35 bar; PUSH: 0,4 bar	73008056
	800	FL	431	St1	Any	3,2	3,2		200	PULL: 0,35 bar; PUSH: 0,4 bar	73008058
	800	NW	431	St1	Any	3,2	3,2		200	PULL: 0,35 bar; PUSH: 0,4 bar	73008059
	900	FL	490	St1	Any	3,2	3,2		200	PULL: 0,35 bar; PUSH: 0,4 bar	73008060
	900	NW	490	St1	Any	3,2	3,2		200	PULL: 0,35 bar; PUSH: 0,4 bar	73008061
	1000	FL	566	St1	Any	3,2	3,2		200	PULL: 0,35 bar; PUSH: 0,4 bar	73008062

This content is protected under copyright law, furnished for informational use only, and subject to change without notice. © Nederman Holding AB

Explosion Isolation Flap Valve CARZ-N Ø315-1000mm

[image]	Průměr (mm)	Connection	Hmotnost (kg)	Explosion Class ATEX	Dust Concentration in duct	Minimum vessel size, push (m3)	Minimum vessel size, pull (m3)	Dust type	Kst (bar m/s)	Maximum reduced pressurem, Pred (bar)	[model]
	1000	NW	566	St1	Any	3,2	3,2		200	PULL: 0,35 bar; PUSH: 0,4 bar	73008063
	315	FL		St2	Any	0,46	0,46		300	0,5	73008407
	315	NW		St2	Any	0,46	0,46		300	0,5	73008408
	350	FL		St2	ST1: Any; ST2: < LEL	1,6	0,9		300	ST1: 0,5 bar; ST2: 0,4 bar	73008409*
	350	NW		St2	ST1: Any; ST2: < LEL	1,6	0,9		300	ST1: 0,5 bar; ST2: 0,4 bar	73008410*
	400	FL		St2	ST1: Any; ST2: < LEL	1,6	0,9		300	ST1: 0,5 bar; ST2: 0,4 bar	73008411*
	400	NW		St2	ST1: Any; ST2: < LEL	1,6	0,9		300	ST1: 0,5 bar; ST2: 0,4 bar	73008412*
	315	QF		St2	Any	0,46	0,46		300	0,5	73008413
	350	QF		St2	ST1: Any; ST2: < LEL	1,6	0,9		300	ST1: 0,5 bar; ST2: 0,4 bar	73008414*
	400	QF		St2	ST1: Any; ST2: < LEL	1,6	0,9		300	ST1: 0,5 bar; ST2: 0,4 bar	73008415*

**LEL = Lower Explosion Limit = MEC Minimum Explosion Concentration*

This content is protected under copyright law, furnished for informational use only, and subject to change without notice. © Nederman Holding AB

Explosion Isolation Flap Valve CARZ-N Ø315-1000mm

	[accessory]	[partno]
	CARZ support frame suspended 160	73001558
	CARZ support frame suspended 180	73001559
	CARZ support frame suspended 200	73001560
	CARZ support frame suspended 315	73001562
	CARZ support frame suspended 500	73001566
	CARZ support frame suspended 710	73001569
	Carz support frame suspended 900	73001571
	CARZ support frame suspended 1000	73001572
	CARZ support frame wall-hanging 160	73001573
	CARZ support frame wall-hanging 180	73001574
	CARZ support frame wall-hanging 200	73001575
	CARZ support frame wall-hanging 250	73001576
	CARZ support frame wall-hanging 315	73001577
	CARZ support frame wall-hanging 350	73001578
	CARZ support frame wall-hanging 400	73001579
	CARZ support frame wall-hanging 450	73001580
	CARZ support frame wall-hanging 500	73001581
	CARZ support frame wall-hanging 560	73001582
	CARZ support frame wall-hanging 900	73001586
	CARZ support frame wall-hanging 1000	73001587

This content is protected under copyright law, furnished for informational use only, and subject to change without notice. © Nederman Holding AB

Explosion Isolation Flap Valve CARZ-N Ø315-1000mm

Special installation requirements

PULL configuration

PUSH configuration

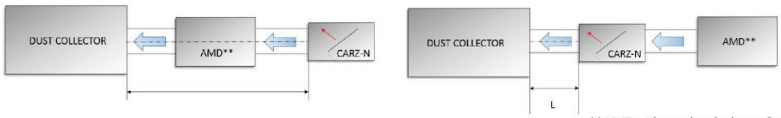

**AMD=Air moving device or fan

Parameter	Dust type	Size 315 mm	Size 350 - 450 mm	Size 500 - 1000 mm
L min	Organic	5 m (16.4 ft) for **PULL** & **PUSH**	5,5 m (18 ft) for **PULL** 5 m (16.4 ft) for **PUSH**	5,5 m (18 ft) for **PULL** 5 m (16.4 ft) for **PUSH**
	Metallic	5,3 m (17.4 ft) only for **PULL**	5,5 m (18 ft) only for **PULL**	**N/A**
L max	Organic	10,2 m (33.5 ft) for **PULL** 10 m (32.8 ft) for **PUSH**	10 m (32.8 ft) for **PULL & PUSH**	10 m (32.8 ft) for **PULL** & **PUSH**
	Metallic	10,3 m (33.8 ft) only for **PULL**	10,5 m (34.5 ft) only for **PULL**	**N/A**
Max. flow velocity	30 m · s⁻¹ (5,906 fpm)			
Max. number of bends (between CARZ-N and protected vessel)	straight duct with max. 2 bends 90 dgr			

AMD**=Air moving device or fan

L=for min and max ducting lengths, see specific part numbers.

Suction direction

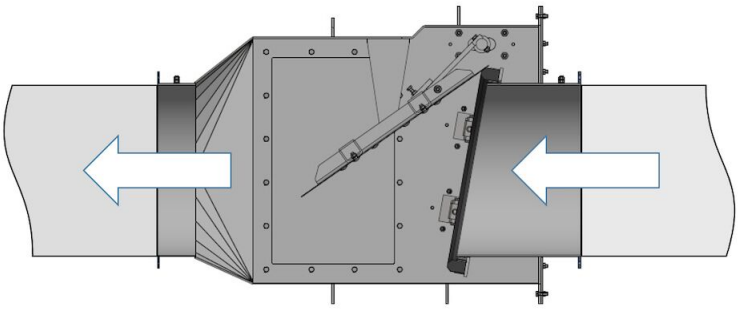

Suction direction

This content is protected under copyright law, furnished for informational use only, and subject to change without notice. © Nederman Holding AB

Explosion Isolation Flap Valve CARZ-N Ø315-1000mm

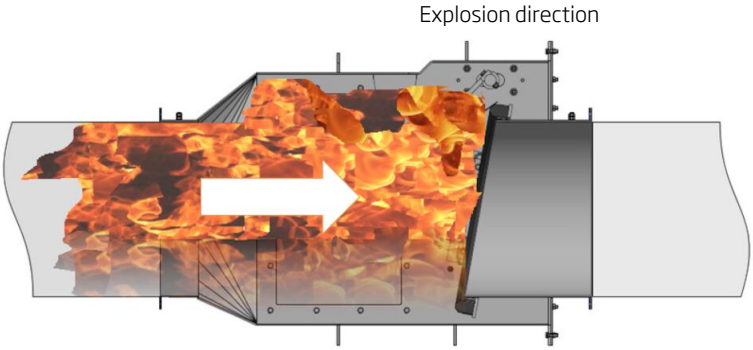

Explosion direction

This content is protected under copyright law, furnished for informational use only, and subject to change without notice. © Nederman Holding AB