Вентилятор N16 переносной

Переносной вентилятор Nederman - это простой и мощный вентилятор для проведения ремонта, техобслуживания и других временных работ. Идеален в качестве вытяжного устройства для сварочного дыма, пара, пыли или подачи свежего воздуха для работы в замкнутом пространстве. Вентилятор - компактный и простой в эксплуатации, что в сочетании с переходниками на входе и выходе, дает гибкую и универсальную установку с широким спектром применений.

- Компактный
- Простой в использовании
- Рама поставляется в комплекте, колеса - опционально
- В комплекте переключатель Вкл/Выкл и защита двигателя

Наименование товара	Вентилятор N16 переносной
Уровень шума (дБ(А))	62 дБ(А) при 1000 м3/час
Установка	Снаружи помещения, Внутри помещения
Материал	• Корпус вентилятора: оцинкованная листовая сталь • Импеллер: штампованный алюминий
Производительность (макс. воздушный поток м3/час)	1200
Ambient temperature range	-20º to +40º Celsius
Рабочая температура	Max 60 C
Частота (Гц)	50
Количество фаз	1
Вес (кг)	15
Мощность (кВт)	0,55

This content is protected under copyright law, furnished for informational use only, and subject to change without notice. © Nederman Holding AB

Вентилятор N16 переносной

[image]	Название листа технических данных	Напряжение (В)	Электрический разъем	Сила тока (А)	[model]
	Portable Fan N16, with CEE 7/4 power plug	220-240	Euro (CEE 7/2 P+E)	4,4	14511321
	Портативный вентилятор N16 с разъемом питания IEC 60309 2P + E 230V	220-240	Euro (CEE 17/2 P+E)	4,4	14512221
	Portable Fan N16, with IEC 60309 2P+E 110V power plug	110-120	Euro (CEE 17/2 P+E)	8,7	14511921

This content is protected under copyright law, furnished for informational use only, and subject to change without notice. © Nederman Holding AB

Вентилятор N16 переносной

[accessory]		[partno]
	Hose and nozzle kit for portable fan	14346590
	Колеса для передвижного вентилятора N16 / N24	14371707
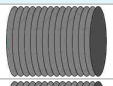	PVC hose. Ø100mm. l=5m	10500427
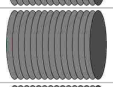	PVC-hose. Ø125mm. l=5m.	10500527
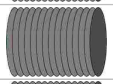	PVC-hose. Ø150mm. l=5m.	10500627
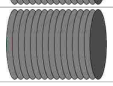	PVC-hose Ø 160mm. l=5m	10511026

This content is protected under copyright law, furnished for informational use only, and subject to change without notice. © Nederman Holding AB

Вентилятор N16 переносной

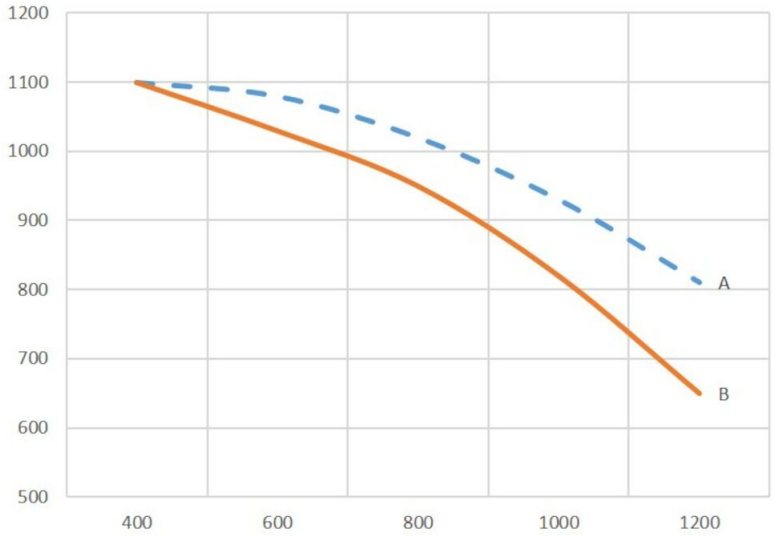

A: общее давление вентилятора

B: Статическое давление вентилятора

X: м3 / ч

Y: Pa

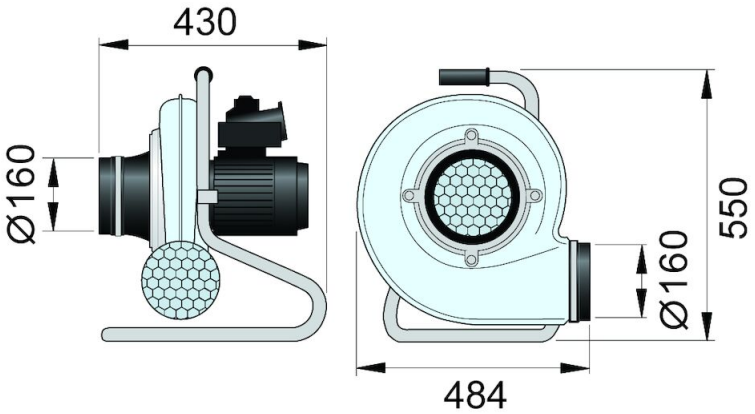

This content is protected under copyright law, furnished for informational use only, and subject to change without notice. © Nederman Holding AB