NOM 11

Filtro para névoas de óleo

Projetado para aplicações de torneamento e fresamento, para máquinas de estampagem e prensagem de chapas de aço, máquinas de lavar industriais, jatos de água abrasivos etc. Em toda fabricação de metal com problemas de névoa de óleo, esses filtros se encaixam em um sistema de dutos, conectado a cada máquina. Todas as unidades estão equipadas com manômetro para controle de filtros, bem como indicação de necessidade de limpeza (autodrenagem). Adequado para névoa de emulsão.

- Baixo custo de manutenção
- Filtro com auto drenagem
- Fácil de instalar
- Alta eficiência de filtragem
- Feito para ocupar pouco espaço.

None do Produto	NOM 11
Nível de ruído (dB(A))	66,4
Classe de proteção	IP 55
Eficiência de filtragem (%)	97,5
Requisitos de ar comprimido	Não
Consumo de ar comprimido	Não
Instalação	Interior
Material	Caixa fabricada em chapa de aço, com pintura resistente a óleo.
AAdequado para poeiras combustíveis	False
Material reciclável (%)	86
Área Filtrante (m²)	8.5
Capacidade (máx. caudal m3/h)	1100
Operating Temperature	5 - 60 deg
Voltagem (V)	380
Frequência (Hz)	60
Nº de fases	3
Tipo de filtro	Filtro de cassete
Número de elementos filtrantes	1
Amperagem (A)	1,73 / 3,0
Poténcia /kW)	0,75

This content is protected under copyright law, furnished for informational use only, and subject to change without notice. © Nederman Holding AB

NOM 11

Descrição	Material Filtrante	Peso (kg)	[model]
NOM 11 (without fan)	Glassfibre	131	12622568*
NOM 11	Glassfibre/Polyester	153	12623368**

**Delivered without Fan.*
***Includes HEPA filter with 16 sqm filterarea and with 99,97 % efficiency.*

This content is protected under copyright law, furnished for informational use only, and subject to change without notice. © Nederman Holding AB

NOM 11

[accessory]		[partno]
	Silenciador para NOM 11	12373649
	Pré filtro 8,5m2 NOM 11	12373654
	HEPA 16m2 NOM 11	12373646

This content is protected under copyright law, furnished for informational use only, and subject to change without notice. © Nederman Holding AB

NOM 11

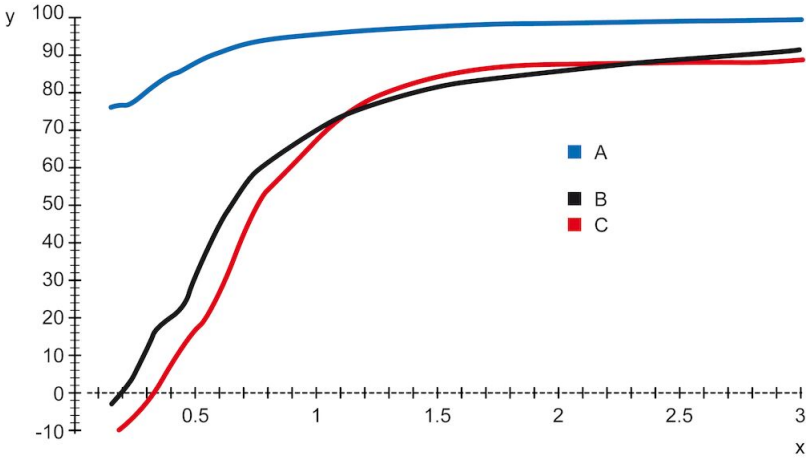

Y = Efficiency (%), X = Particle size (µm)

A = NOM filter, B = Centrifugal filter A, C = Centrifugal filter B

Efficiency of NOM main filter compared to typical centrifugal filters, tested with DOP.

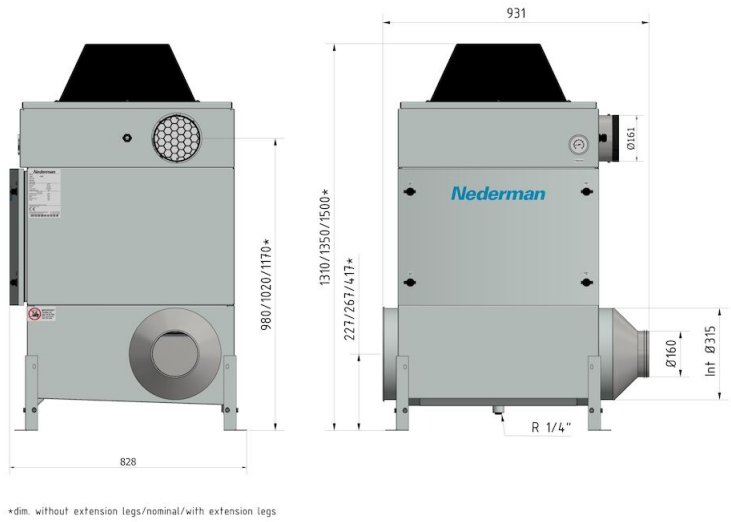

This content is protected under copyright law, furnished for informational use only, and subject to change without notice. © Nederman Holding AB

NOM 11

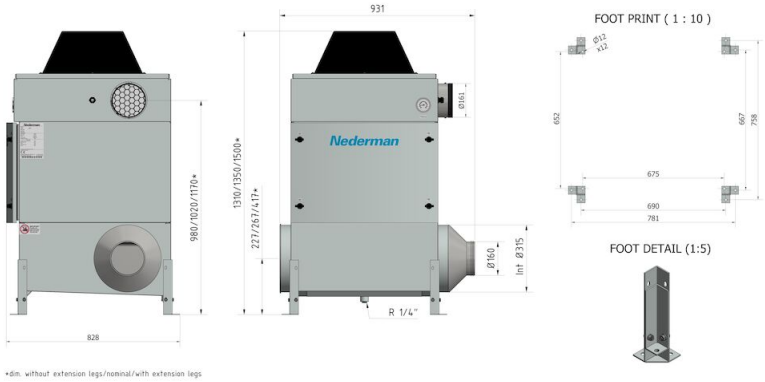

This content is protected under copyright law, furnished for informational use only, and subject to change without notice. © Nederman Holding AB